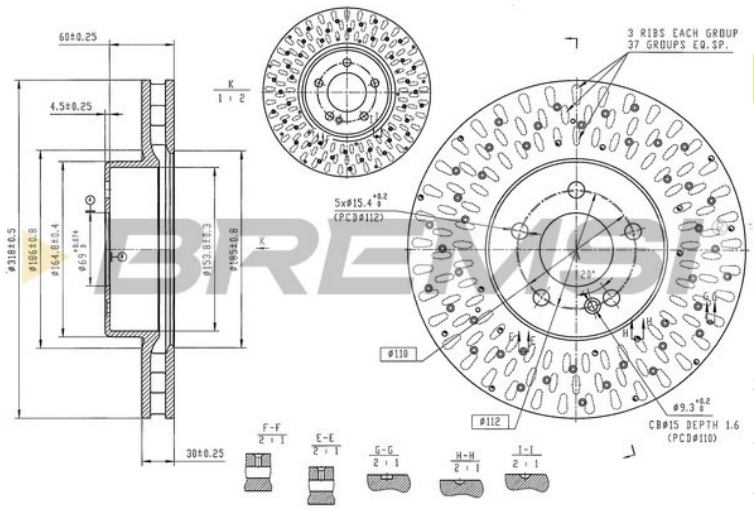

CD8838V **FRENANTE**

Dischi Freno

Descrizione	B. DISC MERCEDES-BENZ
Disponibilità	Disponibile
EAN	8050141342820
Spessore disco freno [mm]	30
Altezza [mm]	62,5
Alesaggio-Ø [mm]	69
Tipo disco freno	ventilato
Spessore min. [mm]	28
N° fori	5
Diametro centraggio [mm]	69
Superficie	rivestito
Unità quantitativa	Pezzo
N° fori fissaggio	1

OEM

Marchio	Riferimento
MERCEDES-BENZ	0004212112
MERCEDES-BENZ	A0004212112
MERCEDES-BENZ	N0004212112

AM

Marchio	Riferimento
BREMBO	09.D527.23
BREMSI	CD8838V
FERODO	DDF2838VC-1
JURID	563464JVC-1
KRUPP	DDF2838VC-1
SIGMAUTO	DBC838V
ZIMMERMANN	400.5518.30

Bremsi è un marchio registrato di FRENAUTO S.R.L. | P.IVA IT01706490388