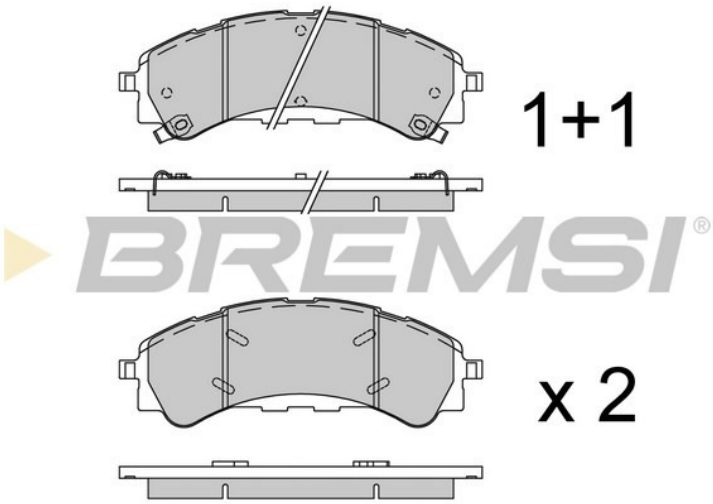

BP3933 FRENANTE

Pastiglie Freno

Descrizione	B. PADS FORD
Disponibilità	Disponibile
EAN	8050141337413
Larghezza [mm]	184,6
Contatto avvisatore usura	Con contatto segnalazione usura
Sistema frenante	Akebono
Versione assale	Front
Spessore [mm]	16,9
Altezza [mm]	66,1

OEM

Marchio	Riferimento
FORD USA	BRF-1874
FORD USA	KB3Z-2001-A

AM

Marchio	Riferimento
ASIMCO	KD6377
BREMSI	BP3933
ICER	182437
KAWE	1890 02
R BRAKE	RB2437
REMSA	21890.02
ROADHOUSE	21890.02
SIGMAUTO	SPB933

Bremsi è un marchio registrato di FRENAUTO S.R.L. | P.IVA IT01706490388