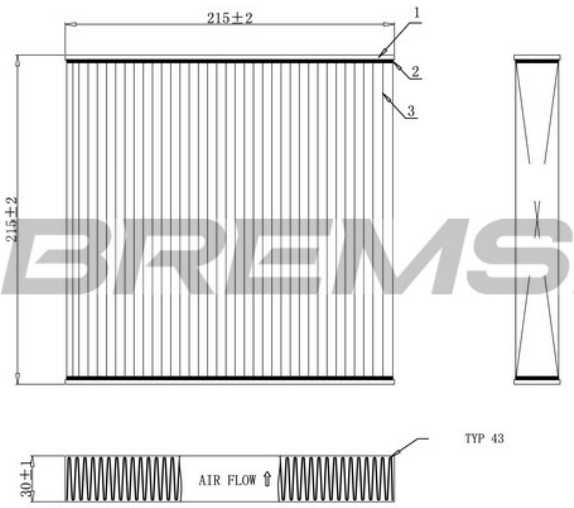

FC0909C FILTRAZIONE

Filtri Abitacolo

Descrizione	CABIN FILTER IVECO
Disponibilità	Disponibile
EAN	8050141340925
Lunghezza [mm]	216
Tipo filtro	Filtro al carbone attivo
Altezza [mm]	30
Larghezza [mm]	216

OEM

Marchio	Riferimento
IVECO	500042992
IVECO	500086309
IVECO	5801619418

AM

Marchio	Riferimento
ASTER	2066
BREMSI	FC0909C
DENCKERMANN	M110987
MRT Engines	CK22029C
SIGMAUTO	AB0909C
SIVENTO	G373
TECNECO FILTERS	CK22029C
ZAFFO	066
ZAFFO	Z066
ZERO	WZ1066

Bremsi è un marchio registrato di FRENAUTO S.R.L. | P.IVA IT01706490388